Electrolux PROFESSIONAL

Preparazione Statica Standard
Vano armadiato senza top con 2 porte a battente e ripiano intermedio, 700 mm

ARTICOLO N°

MODELLO N°

NOME

SIS #

AIA #



133175 (RAU7002HD)	Vano armadiato senza top con 2 porte a battente e ripiano intermedio, da 700 mm

Descrizione

Articolo N°

Vano armadiato in acciaio inox AISI 304 senza top. Struttura interna saldata. Porte a battente fonoassorbente. Ripiano intermedio regolabile e piedini ad altezza regolabile.

Approvazione:

Caratteristiche e benefici

- Ideali per essere collocati al centro della cucina, singolarmente o contrapposti.
- Maniglie in acciaio inox per una migliore igiene e affidabilità.
- Solidità, stabilità e affidabilità del tavolo accuratamente testate.

Costruzione

- Pannelli laterali e suola rinforzata in acciaio inox AISI 304.
- Piedini in acciaio inox AISI 304 di 200 mm di altezza e 54 mm di diametro, regolabili: -50/+30 mm.
- Struttura completamente in acciaio inox con telaio saldato per conferire massima stabilità al tavolo.
- I tavoli sono dotati di ripiano intermedio posizionabile a tre diverse altezze.
- Porte a battente fonoassorbenti
- Porte a battente con pannelli interni fonoassorbenti, dotate di cerniere in acciaio inox AISI 304 poste internamente.
- Senza top

Accessori opzionali

• Zoccolatura frontale da 1000 mm (da ordinare come speciale per soluzione con piano unico)	PNC 133205 ❑
• Zoccolatura laterale (dx o sx, da ordinare con il piano unico)	PNC 133206 ❑

Preparazione Statica Standard
Vano armadiato senza top con 2 porte a battente e ripiano intermedio, 700 mm

Fronte

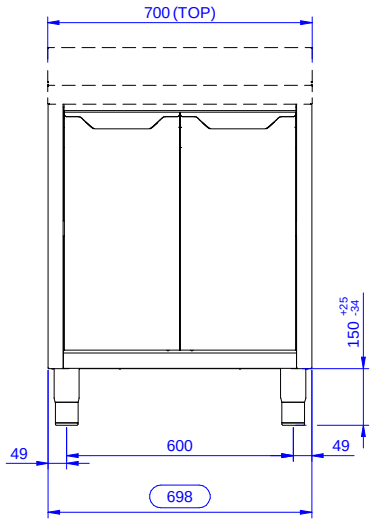

Lato

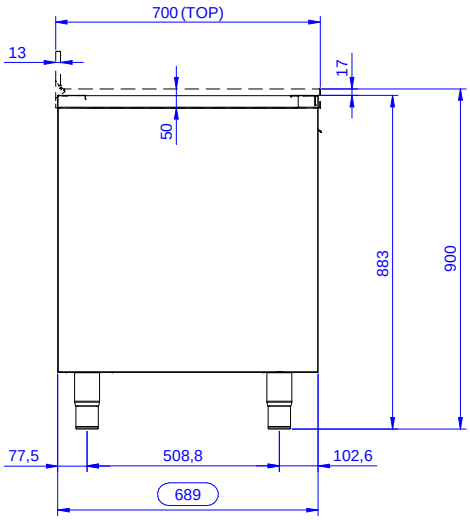

Alto

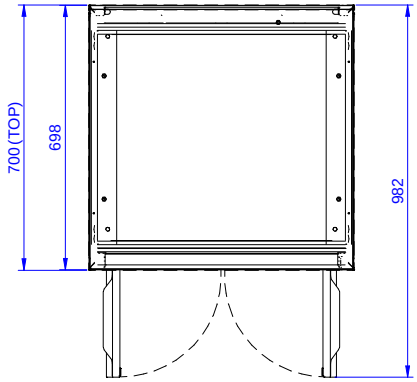

Informazioni chiave

Larghezza armadio:	
133175 (RAU7002HD)	645 mm
Profondità armadio:	645 mm
Altezza armadietto:	610 mm
Dimensioni esterne, larghezza:	689 mm
Dimensioni esterne, profondità:	700 mm
Dimensioni esterne, altezza:	883 mm
Numero e tipologia di porte:	2 Cernierato
Spessore piano di lavoro:	0 mm
Peso netto:	38 kg

L'azienda si riserva il diritto di apportare modifiche ai prodotti senza preavviso